Примерное задание региональной олимпиады по инженерной графике
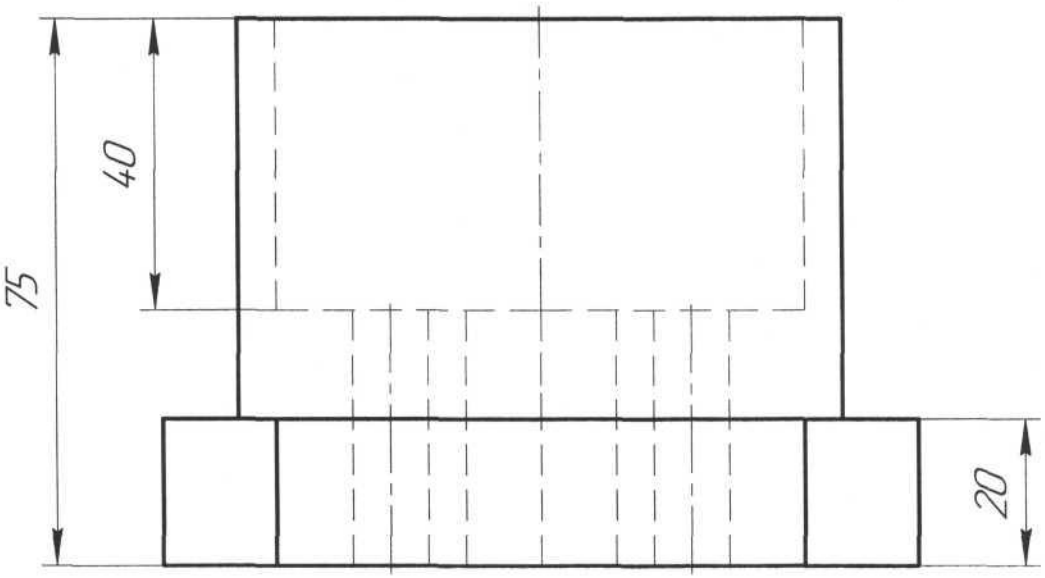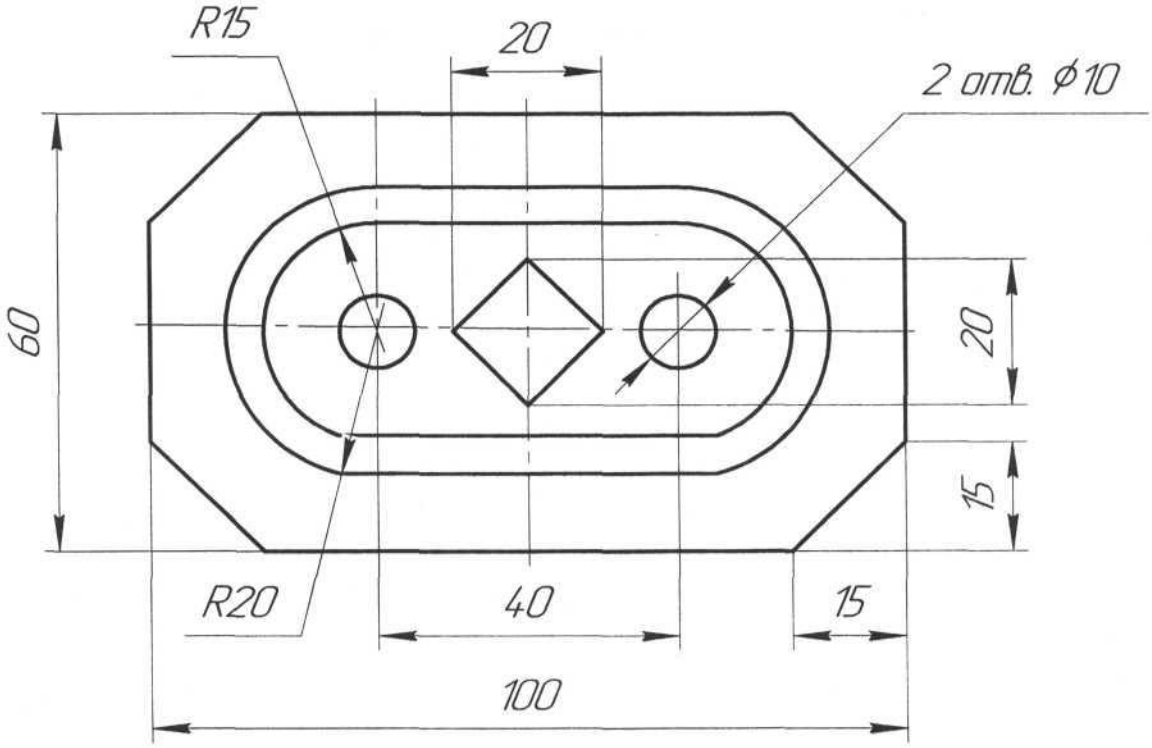
Построить три проекции модели по двум данным. Выполнить целесообразные разрезы. Нанести размеры на 3 вида. Построить наглядное изображение модели в изометрии с вырезом четверти.